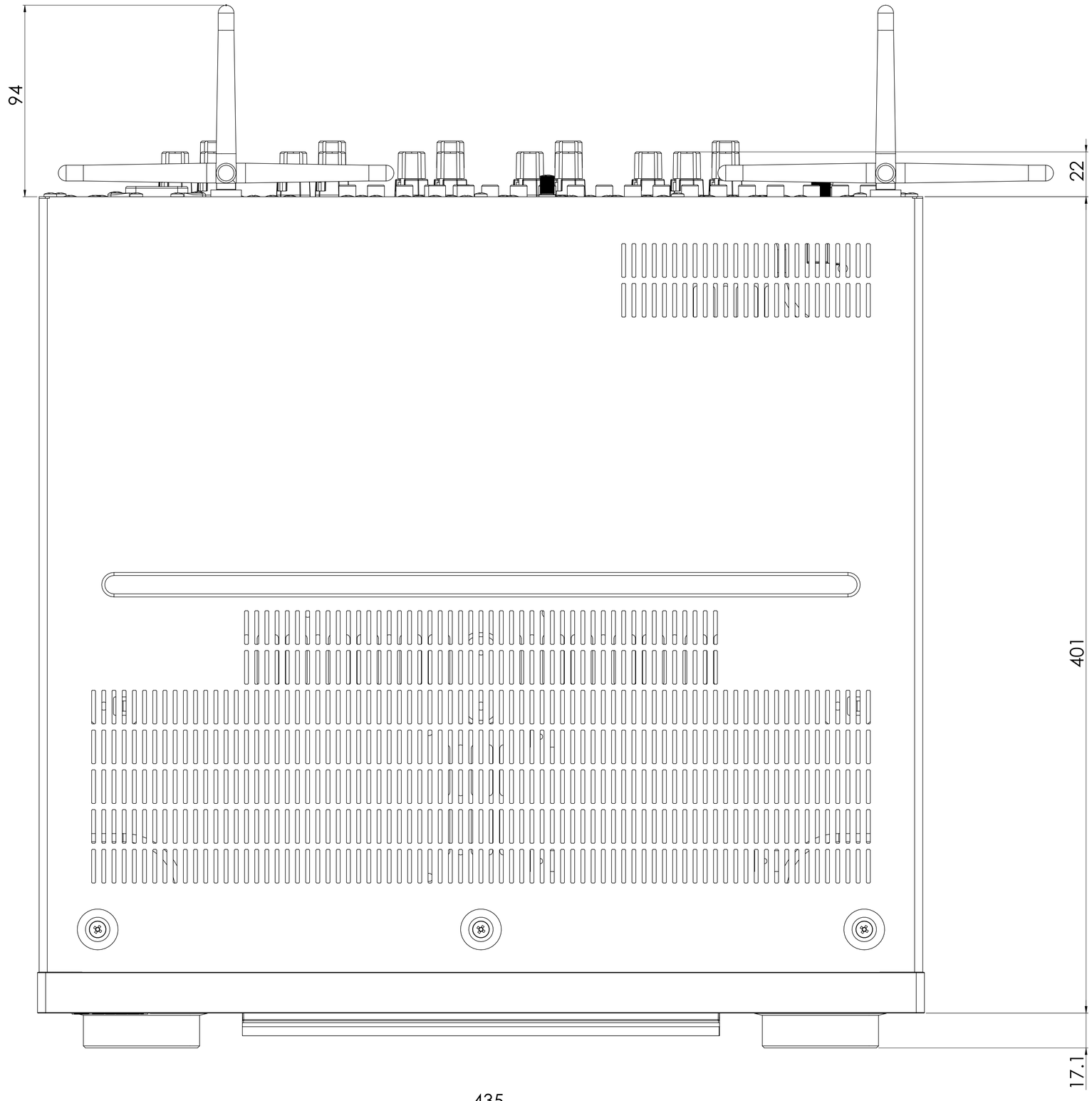
94
22
401
17.1

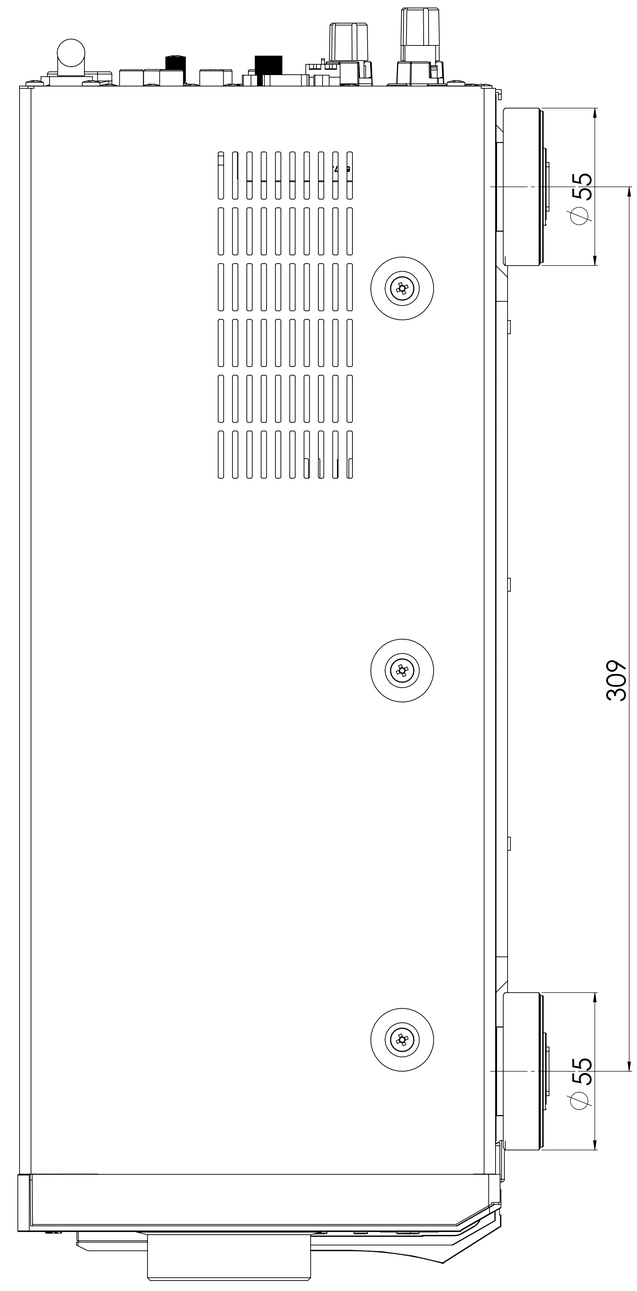
∅ 55
309
∅ 55

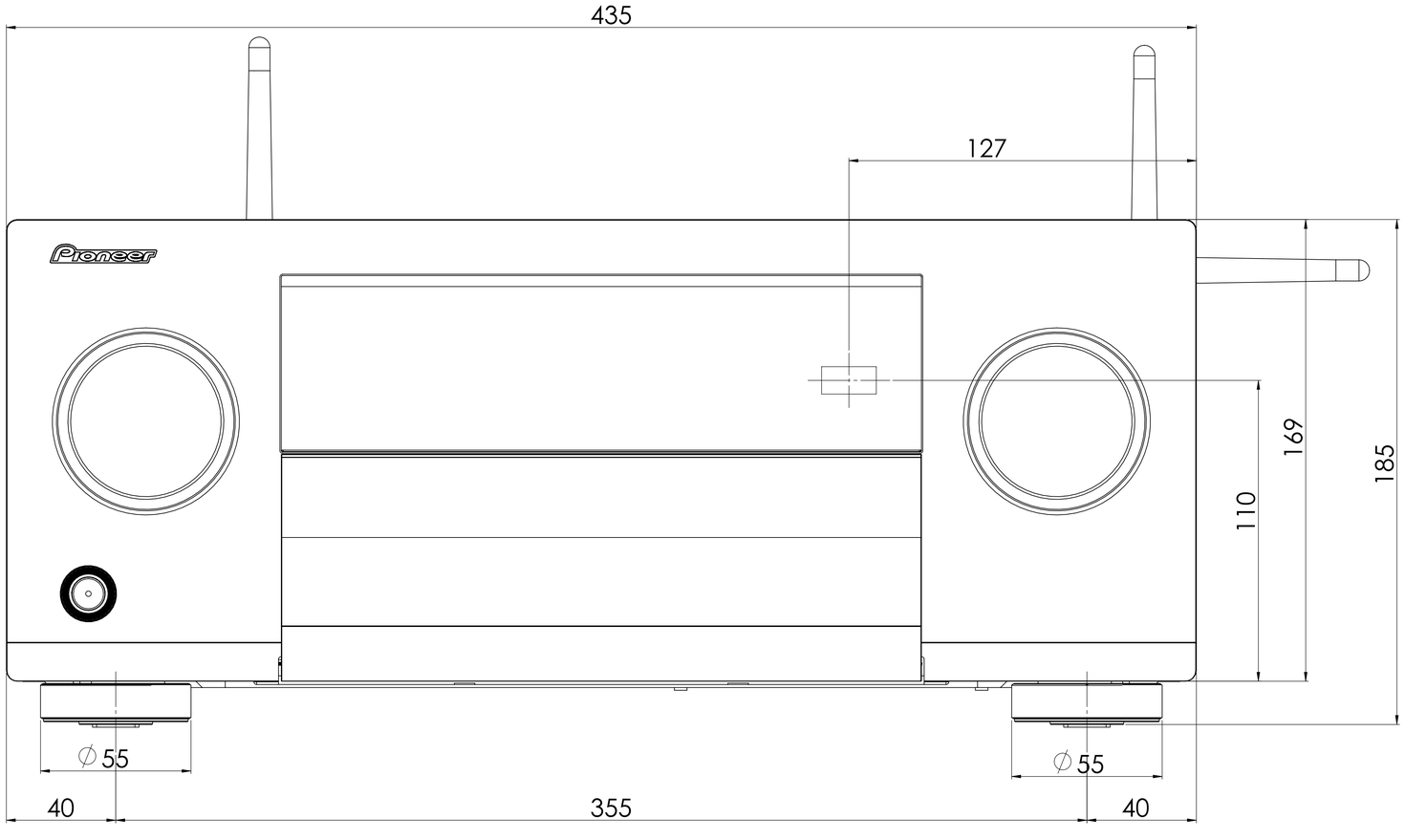
435
127
Pioneer
169
185
110
∅ 55
∅ 55
40
355
40